Prénom : _____

Date : _____

4. Je finis

Les quatre solides

8 à 9 ans

La moitié gauche est faite. Termine la moitié droite en t'aidant des points noirs. Chaque trait qui s'éloigne vise l'un des deux points de fuite : vérifie-le avec ta règle.

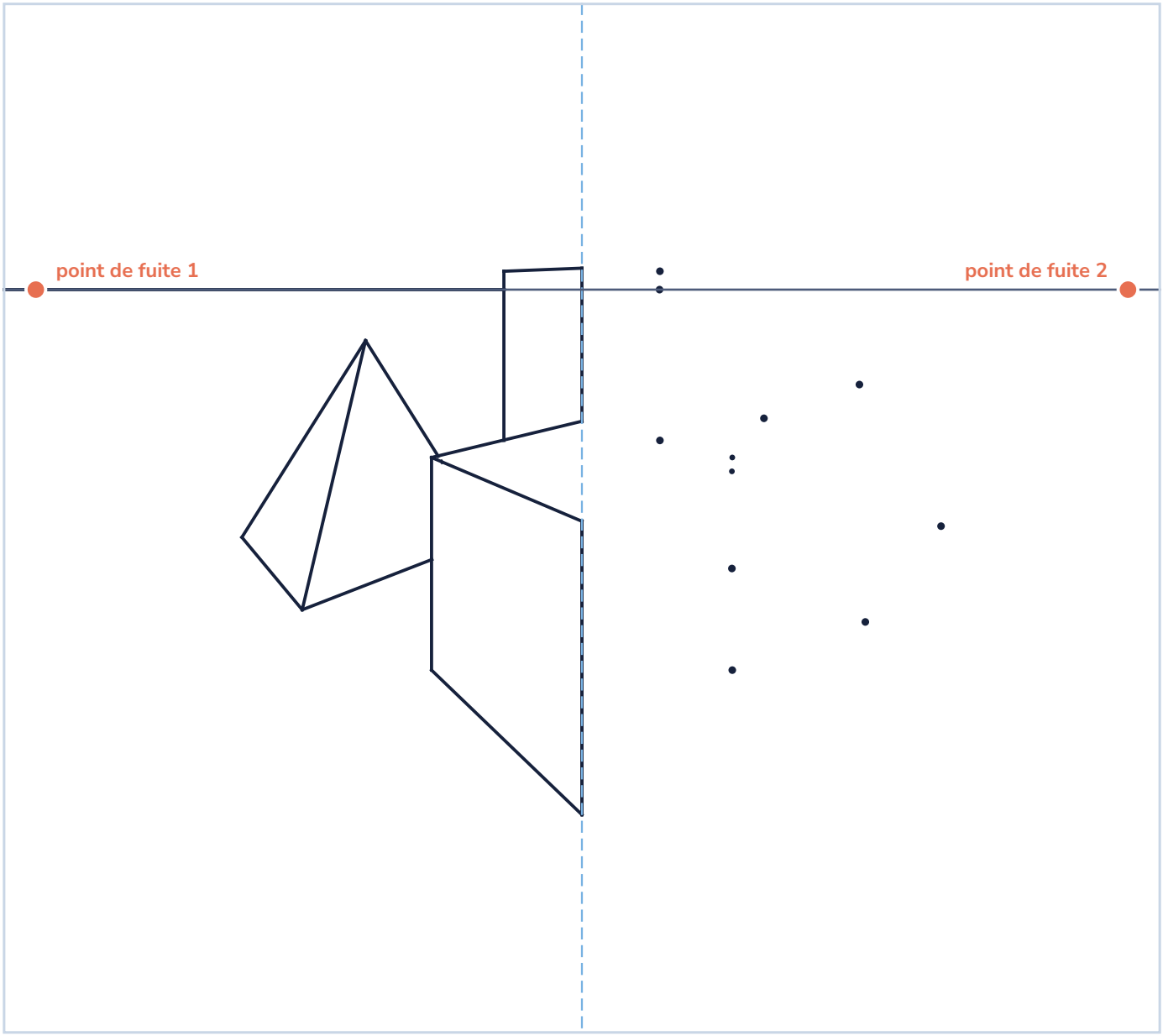

Les étapes, dans l'ordre

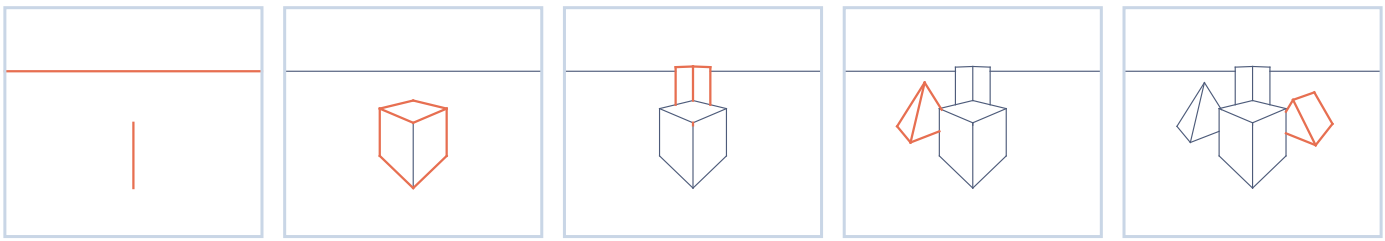

1. L'arête de devant
2. Le cube
3. Le pavé debout
4. La pyramide
5. Le prisme