Prénom : _____

Date : _____

4. Je finis

La piste de bowling

8 à 9 ans

La moitié gauche est faite. Termine la moitié droite en t'aidant des points noirs. Pour chaque trait qui s'éloigne, vérifie que ta règle passe par le point de fuite.

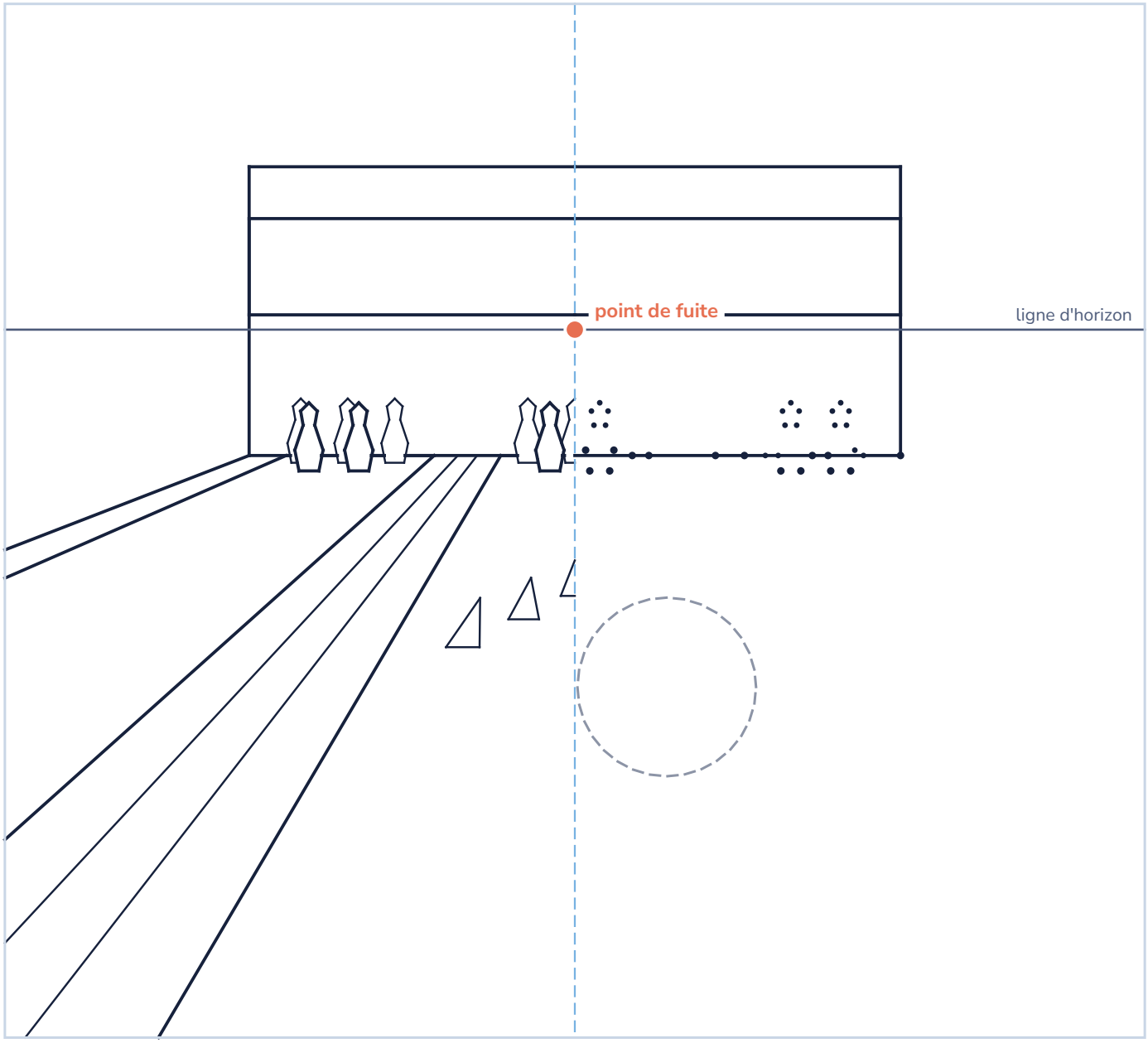

Les étapes, dans l'ordre

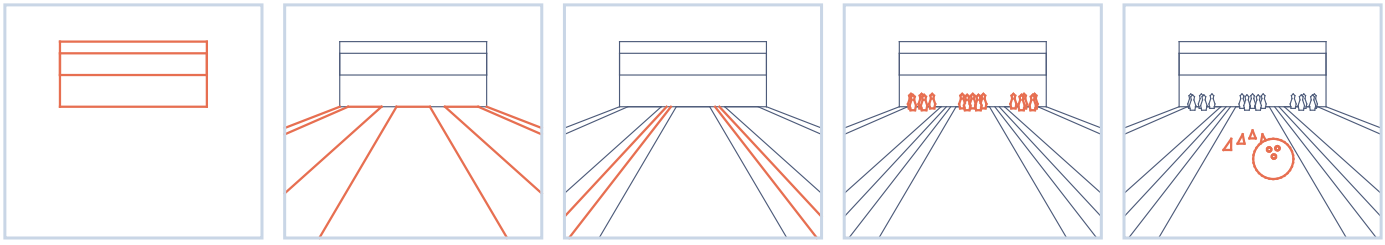

1. Le mur du fond
2. Les bords des pistes : des fuyantes
3. Les rigoles
4. Les quilles
5. Les flèches et la boule